Inställningar och inlärning, FD20

Inledningsvis:
Se sidan 3 i denna Quick Guide för referens till övriga steg i installationsprocessen.
Varning:
Under inställningsproceduren (som endast får utföras av en fackman) är säkerhetsanordningarna (radar, sensorer o.s.v.) frånslagna! Innan inställningsproceduren påbörjas är det viktigt att säkerställa att varken personer eller föremål befinner sig inom riskområdet för dörrbladets rörelse för att undvika person- eller sakskador!
Observera:
Säkerställ att motorns anslutningskontakt har satts i korrekt i styrenheten, se kapitel 4.1 och 4.2 i huvudmanual.
Low Energi-läge:
För att FD20 ska uppfylla kraven EN16005 utan säkerhetsensorer gäller följande inställningar, Vo = max 4, Vc = max 4, Fo = max 4 och Fc = max 4.
Default vid leverans är värdena följande: Vo = 6, Vc = 4, Fo = 4 och Fc = 4.

Procedur:

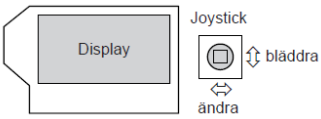

1. Slå på huvudströmbrytaren på sidan av automatiken.

Press Down

2. Inställning av displaytext:
För joysticken nedåt, när texten växlar läge mellan "Press Down" och „Press Down"
för att justera så displayen vet vad som är nedåt.

För joysticken en gång nedåt för att gå till nästa steg.

Rod STD-PH

3. Inställning av armsystemstyp:
För joysticken åt vänster/höger för att ställa in rätt montage och arm-system.
Bekräfta korrekt typ av montage och arm-system med ett kort tryck på joysticken i mittläget.
Montering på karm:
STD-PH = Normal arm - Tryckande **SLI-PL** = Glidskena - Dragande **SLI-PH** = Glidskena - Tryckande
Montering på dörrblad: **WIN-PH** = Glidskena - Tryckande
Montering utan arm: **DIR-PH** = Utan arm - Tryckande **DIR-PL** = Utan arm - Dragande

För joysticken en gång nedåt för att gå till nästa steg.

dAxis 5cm

4. Inställning av avståndsdjupet, dAxis:
För joysticken åt vänster/höger för att ställa in avstånd i "cm" mellan gångjärnens rotationsaxel och drivenhetens monteringsunderlag, se bild nedan, och bekräfta val med ett kort tryck på Joysticken i mittläget.
Obs: dAxis är ett ungefärligt värde som kan behöva justeras beroende på installation.

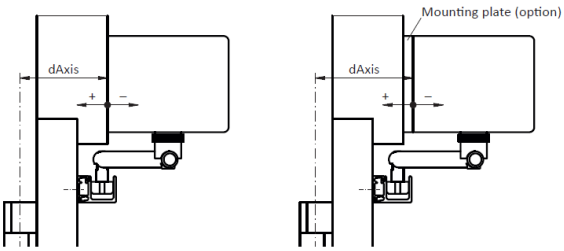

För joysticken en gång nedåt för att gå till nästa steg.

Ao 95°

5. Inställning av öppningsvinkeln, Ao:
För joysticken åt vänster/höger för att ställa in önskad öppningsvinkel,
bekräfta val med ett kort tryck på Joysticken i mittläget.

Observera:
Steg 4 och 5 påverkas av installationens mått och avstånd till gångjärn.

För joysticken en gång nedåt för att gå till nästa steg.

Vo
6

6. Inställning av öppningshastigheten, Vo:
För joysticken åt vänster/höger för att ställa in önskad öppningshastighet,
bekräfta val med ett kort tryck på Joysticken i mittläget.

För joysticken en gång nedåt för att gå till nästa steg.

Vc
4

7. Inställning av stängningshastigheten, Vc:
För joysticken åt vänster/höger för att ställa in önskad öppningshastighet,
bekräfta val med ett kort tryck på Joysticken i mittläget.

För joysticken en gång nedåt för att gå till nästa steg.

Invers
OFF

8. Inställning av omvänd funktion:
För joysticken åt vänster/höger för att ställa den omvända funktionen (fjäderdriven öppning),
bekräfta val med ett kort tryck på Joysticken i mittläget.
Se huvudmanual för mer information om vad omvänd funktion innebär och vilka mer inställningar som måste göras i samband med denna funktion.

För joysticken en gång nedåt för att gå till nästa steg.

Teach

9. Initiera inlärning, Teach:
Bekräfta val med ett kort tryck på Joysticken i mittläget.

Teach
ok?

10. Starta inlärningsproceduren, Teach:
Starta inlärningsproceduren genom ett kort tryck på Joysticken i mittläget.

Teach1
x E10

11. Inlärningsprocedur:
Automatiken räknar nu ner och efter 10 sekunder startar inlärningscykeln automatiskt om man inte vill starta den snabbare själv genom att föra joysticken åt något håll men inte trycka in den. Under nedräkningen piper automatiken i takt med nedräkningen och under själva inlärningen piper automatiken i ett lite snabbare tempo.

Teach2
x E10

>##<
E11

Detta sker under inlärningscykeln…
Vid omvänd funktion: Automatiken söker först efter stängt läge, rör sig med superlångsam hastighet.
Öppnar med superlångsam hastighet.
Stänger med superlångsam hastighet.

Done !
x E11

12. Inlärningscykeln är nu klar:
Detta meddelande visas på displayen när inlärningscykeln har slutförts.

13. Avsluta Inställningsproceduren:
Displayen ska nu växla och bland annat visa följande information”E11”.
Det anger att inställningsproceduren ”Teach” ännu inte är helt slutförd.
För att ansluta inställningsproceduren måste man nu ge ett öppningskommando, för att automatiken ska göra en öppning och stängning i normal hastighet (utan hinderdetekteringsfunktion).
Anmärkning: Dörrbladet får inte hindras under denna öppning och stängning!

>##<

14. Inställningsproceduren är nu slutförd.
Grund inställningar och inlärningsprocedur är nu klara och automatiken är redo för användning.

Observera:
Det krävs en förnyad inställningsprocedur ”Teach” i följande fall:
Fjäderspänningen har ändrats. Dörrbladsvikten har ändrats. Typen av arm-system har ändrats.
Öppningsvinkeln ”Ao” har ändrats. ”Teach” har avbrutits innan en öppningsvinkel på 20° har uppnåtts.
Avståndet mellan axlarna ”dAxis” har ändrats. Parametern ”Invers” har ändrats.

Sidreferenslista för installation, FD20

Nedanstående refererar till sidor i den engelska manualen för FD20

Inkoppling av motor för rätt montage…sidorna 17 till 19.	*Kontrollera att motorn är rätt inkopplad, X alt. Y-läge.*
Monteringssätt vs. mått, för maskin och arm…sidorna 22 till 47.	*Installera efter förutsättningar.*
Inställning av fjäderstyrka…sidorna 48 till 49.	*Ändra vid behov.*
Inställning av fysisk stängningshastighet…sidan 50.	*Justeras efter förutsättningar.*
Inkoppling av driftspänning…sidorna 52 till 53.	*Ska göras av sakkunnig.*
Information om programväljaren på sidan…sidan 69.	*Information.*
Programparametrar…sidan 70.	*Information.*
Konfigurationsparametrar…sidorna 71 till 72.	*Information.*
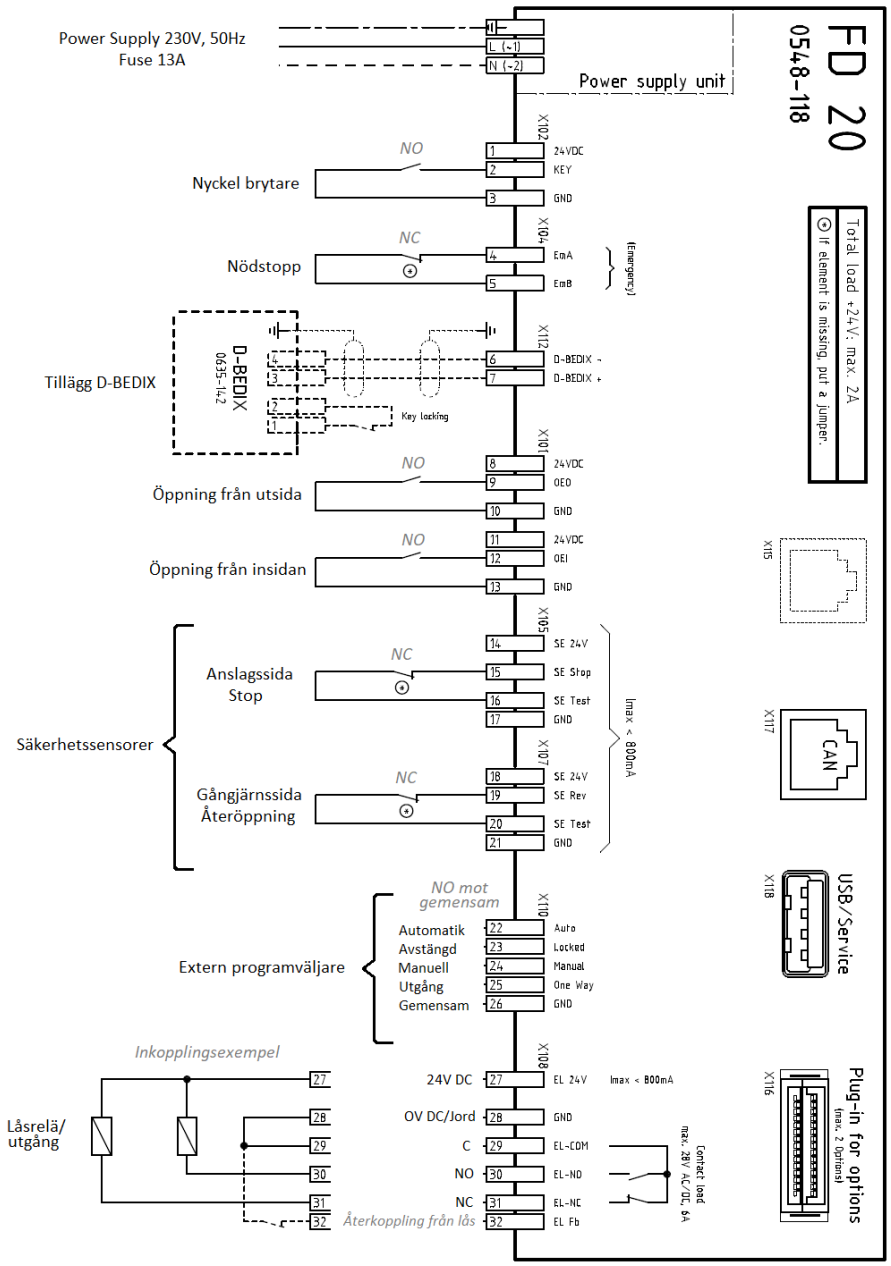
Inkopplingar, FD20